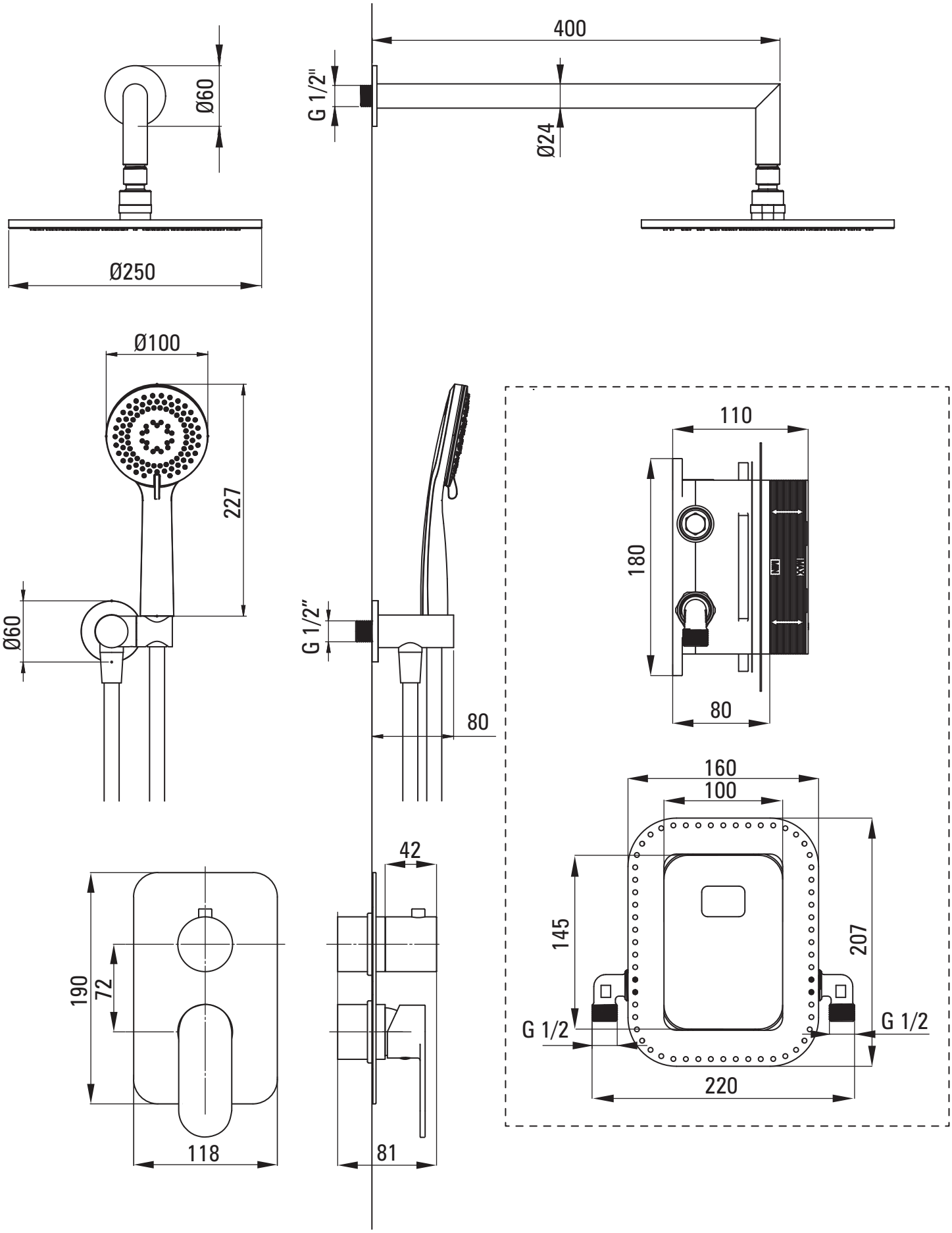
400
G 1/2"
Ø24
Ø60
Ø250
Ø100
227
Ø60
G 1/2"
80
110
180
80
160
100
145
207
G 1/2
G 1/2
220
42
190
72
118
81